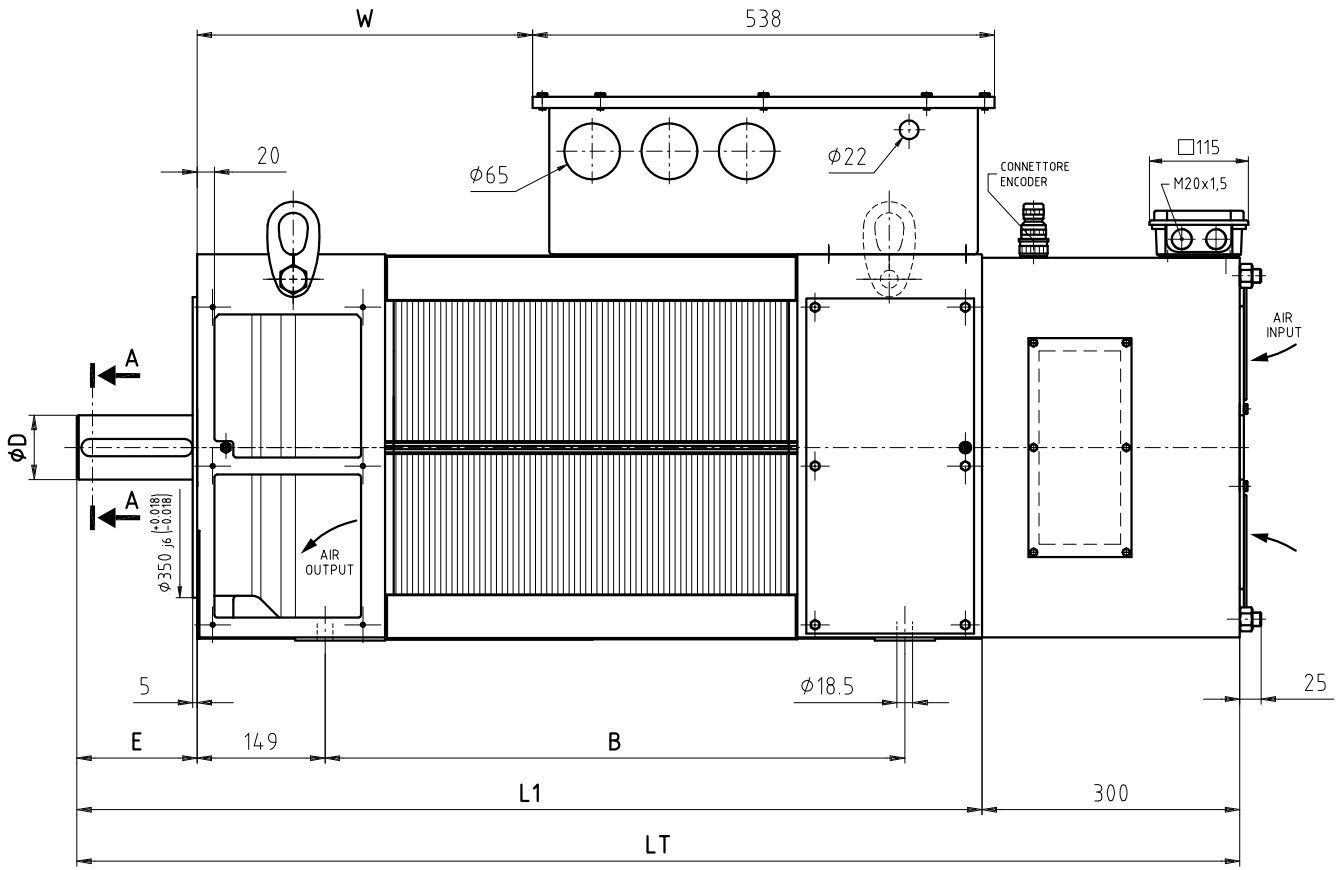

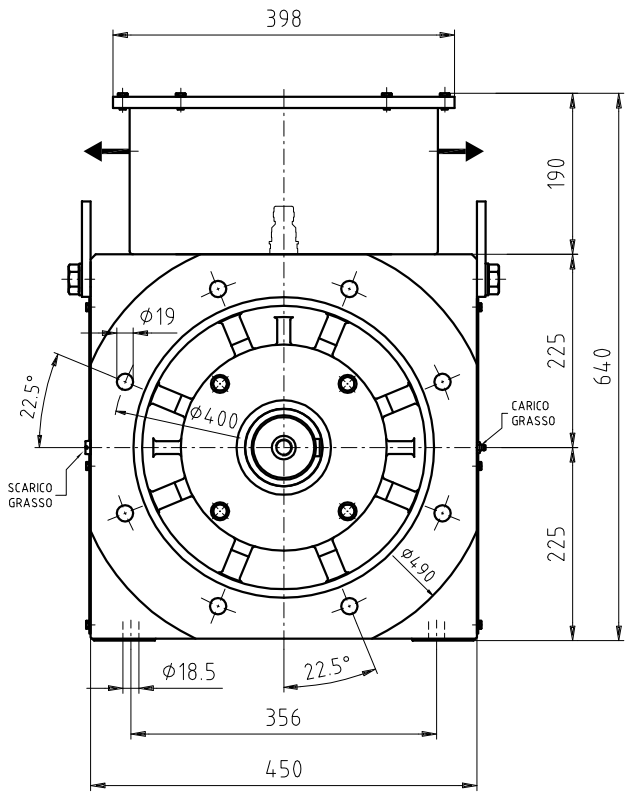

SEZ. A-A

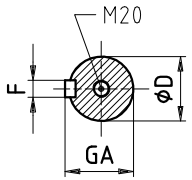

TIPO	B	D	E	F	GA	L1	LT	W
225-S	555	75	140	20	79,5	935	1235	270
225-M	615					995	1295	330
225-L	675					1055	1355	390
225-P	803	85	170	22	90	1215	1515	518
225-X	923					1335	1635	638

CUSCINETTO LATO COMANDO TIPO 90x190x43 6318 C3
CUSCINETTO LATO POSTERIORE TIPO 75x160x37 6315 C3

IL DISEGNO SOPRA RAPPRESENTATO SI RIFERISCE AL T. 225-L

Rev.	Data	Modifica	Scheda N°

N° modello	Dimensioni Nominali mm	Materiale	Toll. secondo UNI ISO 8015 Toll. generali UNI ISO 22768-1f Toll. generali UNI ISO 8062-CT9	grezzo — Peso — finito

oemer S.p.A.

La OEMER S.p.A si riserva a termini di legge la proprieta' del presente disegno con divieto di riprodurlo o comunicarlo a terzi senza sua autorizzazione.

Tratt.	Prof.tratt.	Dur.HRC	Dis. N° UI225PBA

Denominazione **DIMENSIONI INGOMBRO MOTORE TIPO 225-QS VENTILAZIONE ASSIALE**

Scala : **1:6**

Redatto
Verificato
Approvato
Data **05-06-14**

Note