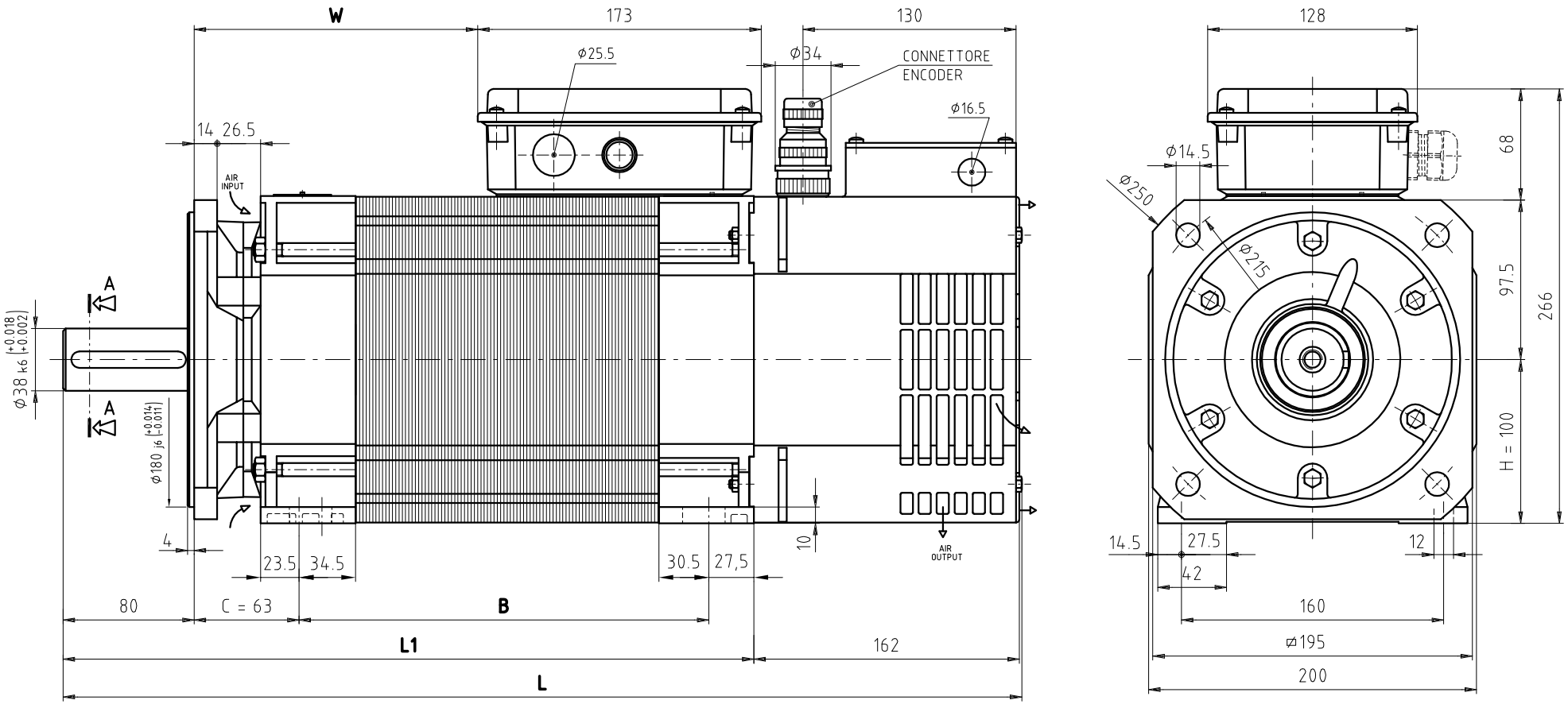

SEZ. A–A

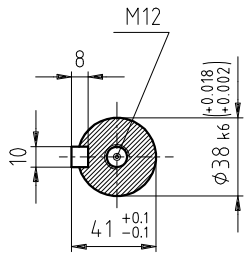

TIPO	B	L	L1	W
100–L	250	585	420,5	173
100–P	285	620	455,5	208
100–X	335	670	505,5	258

N.B. : IL DISEGNO SOPRA RAPPRESENTATO SI RIFERISCE AL TIPO 100–L–QL/QS

Rev.	Data	Modifica	Scheda N°
A	23-02-04	SOSTITUITI PRESSACAVI Pg CON QUELLI METRICI	0402003

N° modello | Materiale | Toll. secondo UNI ISO 8015, Toll. generali UNI ISO 2768–f, Toll. generali UNI ISO 8062–CT9 | grezzo — Peso — finito

Tratt. | Prof.tratt. | Dur.HRC | Dis. N° UU100CDA

Codice

Denominazione **DIMENSIONI INGOMBRO MOTORE TIPO 100–L/P/X SERIE QL e SERIE QS VENTILAZIONE ASSIALE**

Scala 1:2.5

Diseg.

Visto

Note

Data 03–06–14

La OEMER S.p.A si riserva a termini di legge la proprieta' del presente disegno con divieto di riprodurlo o comunicarlo a terzi senza sua autorizzazione.

D:\DISEGNI\DIMENSIONI INGOMBRO MOTORI\UU100CDA