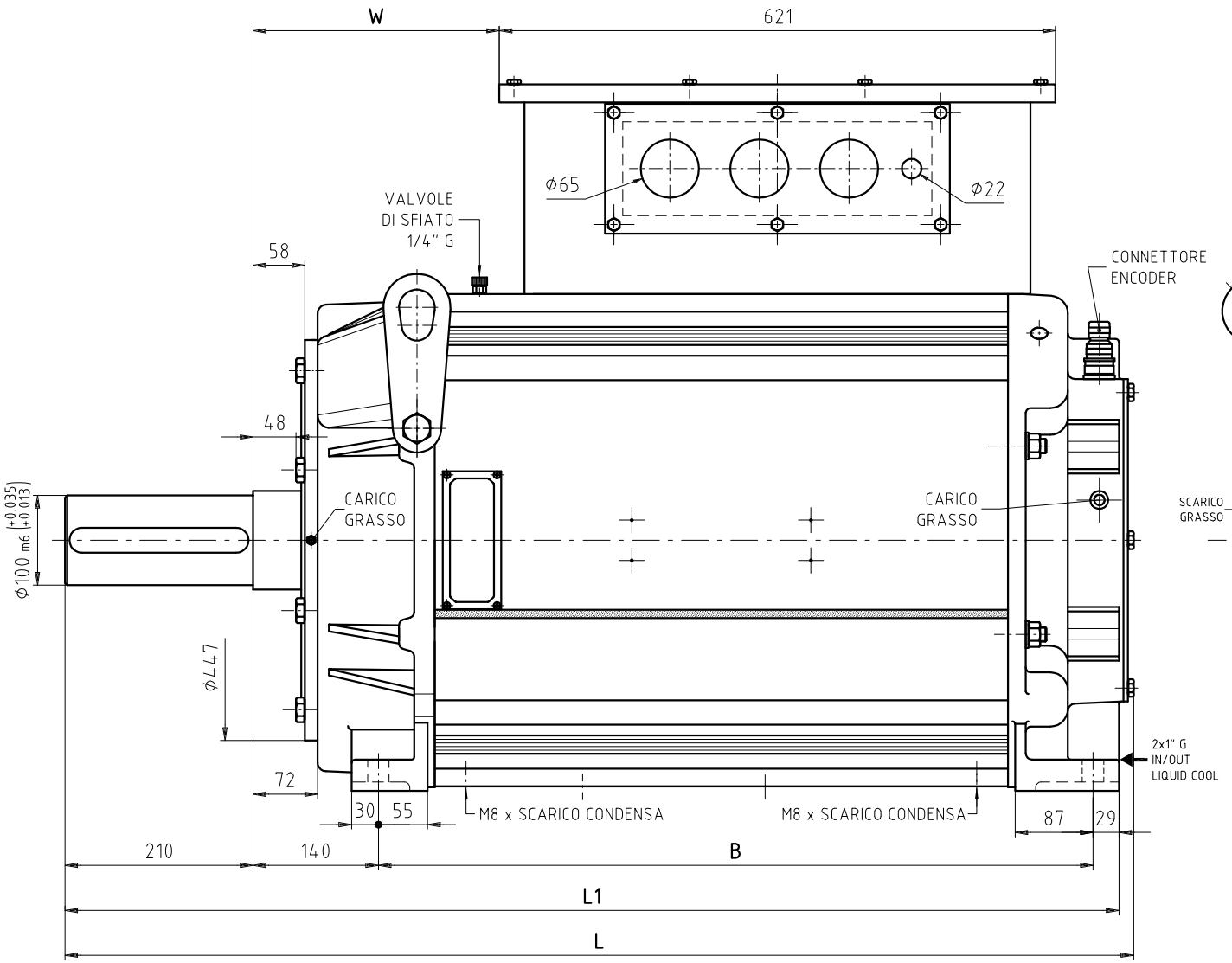

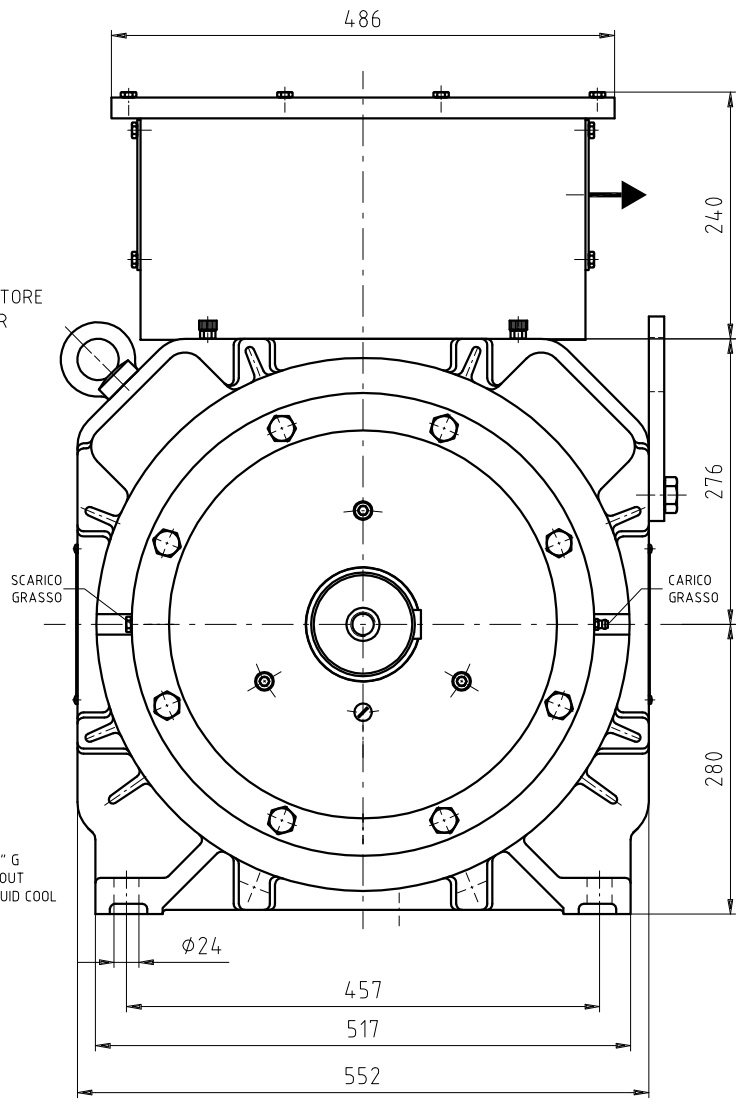

TIPO	B	L1	L	W
280-S	798	1177	1195	275
280-M	878	1257	1275	355
280-L	988	1367	1385	365
280-P	1048	1427	1445	525

CUSCINETTO LATO COMANDO A SFERE TIPO 6222-C3 (110x200x38)
CUSCINETTO LATO POSTERIORE A RULLI TIPO NU 222 EC (110x200x38)

Rev.	Data	Modifica	Scheda N°

N° modello	Dimensioni Nominali mm	Materiale	Toll. secondo UNI ISO 8015 Toll. generali UNI ISO 22768-1f Toll. generali UNI ISO 8062-CT9	grezzo — Peso — finito

oemer motori S.p.A.

La OEMER S.p.A si riserva a termini di legge la proprieta' del presente disegno con divieto di riprodurlo o comunicarlo a terzi senza sua autorizzazione.

Tratt.	Prof.tratt.	Dur.HRC	Dis. N° UJ280PGA

Denominazione **DIMENSIONI INGOMBRO**
MOTORE TIPO 280-LQ RAFFR. A LIQUIDO
CON CARCASSA IN ESTRUSO - FORMA B3

Note

Scala : **1:5**
Redatto
Verificato
Approvato
Data **31-10-14**